La Technologie EZ[MC]:

Les plus récents développements
en matière d'insertion de vanne ou de robinet d'arrêt.
1 machine, 2 fonctions!

*« À prendre ou à laisser –
le chapeau de vanne,
bien sûr. »* SM

TM

Advanced Valve Technologies, Inc.

www.avtfittings.com

EZ[MC] assure la précision, la commodité, la vitesse ainsi qu'un rendement fiable

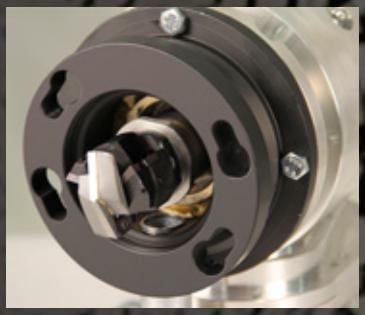

La mèche de fraisage de 1-5/8 po: le composant clé pour le maintien de l'intégrité de la canalisation; sauve temps et argent (un seul dispositif de coupe pour toutes les dimensions)

Le concept de la vanne EZ maintient l'intégrité du pipeline en n'exigeant de ne fraiser qu'une fente de 1-5/8 po, sur 120° à travers le dessus de la canalisation, permettant ainsi à notre concept à coin résistant d'effectuer un joint étanche même avec les canalisations tuberculées.

fente de 1-5/8 po

3 étapes faciles . . . plus au choix

1

Placer et sécuriser le corps de la vanne à usinage de précision sur la canalisation.

2

Fraiser la fente de 1 5/8 po en faisant tourner l'assemblage de la vanne et la fraise sur 120° à travers le dessus de la canalisation (aucun coupon, tous les copeaux de fraisage sont retirés).

3

La vanne d'isolement intégral permet le retrait de la fraise et l'installation du chapeau de vanne, le tout avec la pleine pression de canalisation en cours.

Plus

Retirer le chapeau de vanne et installer une plaque de recouvrement (sous pression) après une utilisation comme robinet d'arrêt.

Toutes les étapes peuvent être effectuées rapidement, sous pression, avec une seule excavation, et sans interruption de service. Et puis vous décidez – le chapeau de vanne « À prendre ou à laisser »[SM] – Le chapeau de vanne peut demeurer en place comme vanne à insertion permanente ou laissez-le pour une réutilisation après un arrêt temporaire de la canalisation.

(Installation de 16 po illustrée ci-dessus)

Le Processus EZ[MC]

Le système EZ[MC] a été mis au point en vue de fournir un rendement remarquable ainsi que des avantages à l'installation pour les professionnels qui travaillent dans des conditions difficiles en répondant à des besoins essentiels.

Les Technologies De Vanne Avancées Procurent

- Des composants de haute qualité qui respectent les normes de l'industrie (spéc. de matériel AWWA C-509-09/C-515)
- Des procédures rapides d'installation (réduction des heures de travail sur le terrain)
- Un rendement avec une seule excavation
- Un fonctionnement normalisé (action normale de tournage pour activer la vanne)
- Concept compact (poids réduits; équipement plus facile à soulever)
- Maintien de l'intégrité du pipeline (aucune intrusion à sectionnement ou circonférentielle dans la canalisation, seulement une entaille fraisée sans dépôt de coupon)
- Équipement d'installation léger et compact
- Aucune interruption de service (processus effectué sous pression)
- Dimensions offertes pour les systèmes de 4 à 12 po (100 mm – 300 mm), 14 po (350 mm), 16 po (400 mm), 20 po (500 mm) et 24 po (600 mm)

Aussi --

- Une vanne d'isolement intégral et
- Un concept de chapeau de vanne « À prendre ou à laisser » qui vous per met le choix entre maintenir le fonctionnement de la vanne à insertion ou créer un robinet d'arrêt temporaire; le chapeau permet une utilisation pour de multiples projets.

Les endroits exigus ne présentent aucun obstacle pour la vanne EZ.

Our patented wedge gate cuts through Tuberculation and seals off, guaranteed. (Translated)

Le Système EZ[MC]

EM Machine (fraise en bout) *S'installe temporairement à la place du chapeau de vanne et présente des couteaux de coupe remplaçables sur le terrain offertes pour moteurs pneumatiques, hydrauliques ou électriques*

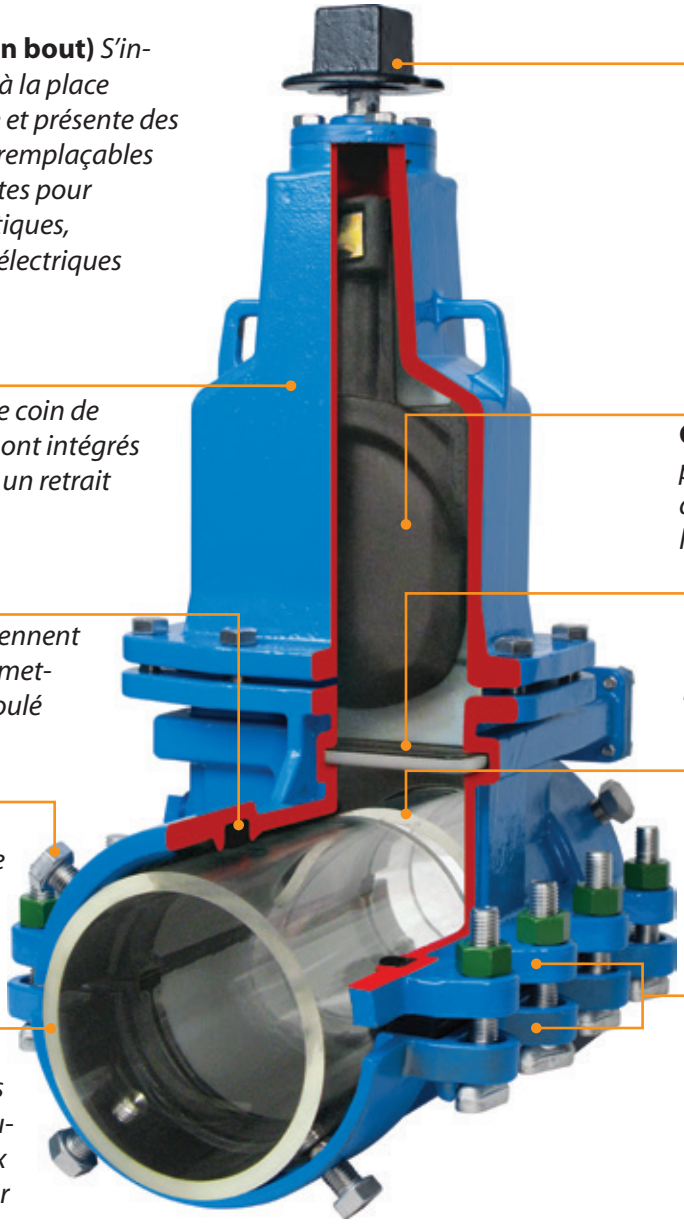

Actionneur *Un nombre de tours standardisé pour ouvrir et fermer la vanne*

Chapeau de vanne amovible *Le coin de vanne et le système d'actionneur sont intégrés pour permettre une installation et un retrait faciles*

Coin résistant *Une vanne à coin par-dessus un composant en fonte ductile qui scelle efficacement, même les canalisations hôtes tuberculées*

Doubles joints étanches *Maintiennent la pression du système tout en permettant la rotation de l'assemblage coulé pendant le fraisage de la fente*

Vanne d'isolement intégral *Permet une installation, ou le retrait « sous pression » des chapeaux de vanne ou des brides pleines*

Fixations *Composants en acier inoxydable qui fixent l'assemblage coulé en place et assurent le positionnement final sur la canalisation*

Fente d'insertion *Une fente de 1-5/8 pouce qui couvre une trajectoire de 120° maintient l'intégrité de la canalisation et fournit l'accès au coin de vanne*

Compatibilité de canalisation *Le concept EZ[MC] convient pour tous les matériaux de canalisations courants et plusieurs autres matériaux moins communs. Veuillez consulter AVT pour plus de détails.*

Éléments coulés *Des éléments coulés en fonte ductile sont machinés avec précision pour respecter les spécifications d'un projet et convenir au matériel de la canalisation*

Processus d'installa

Préparer le point d'insertion en lubrifiant les sections de contact au joint d'étanchéité

Lubrifier les ensembles de joint et les canaux des joints dans le corps coulé

Assembler les éléments coulés en fonte ductile à l'aide de fixations en acier inoxydable afin d'accepter 250 lb/po² et temporairement permettre le mouvement du chemin rotationnel pour le fraisage

Fermer la vanne à isolement intégral (coin horizontal); fixer en place l'outil de fraisage ainsi que l'assemblage de contrôle rotationnel; ouvrir la vanne d'isolement; effectuer un test de la pression avant de couper

Avantages de EZ[MC]

Installation
Rapide et pratique

À la fois l'assemblage EZ final et l'ensemble d'équipement d'installation ont été mis au point afin d'être plus légers et plus compacts que les méthodes alternatives. Le résultat: des installations rapides et sûres effectuées dans des temps record. C'est plus rapide et plus facile, tout en comportant moins d'étapes que les anciennes méthodes telles qu'un arrêt et des robinets d'arrêt.

Rendement
Respecte les normes de l'industrie

Les éléments coulés en fonte ductile, les revêtements résistants contre la corrosion et les fixations en acier inoxydable intégrés au système EZ ont été sélectionnés avec soin et mis à l'essai en vue de procurer un service fiable et sans tracas. Les matériaux EZ respectent les normes AWWA C-509-09/C-515.

Qualité
Mis au point avec précision

Les composants EZ sont fabriqués et assortis en vue de livrer un service répétable et fiable. Un assemblage complet de vanne à insertion peut être créé afin de convenir à votre application non-standardisée ou votre matériau de canalisation atypique. Veuillez consulter AVT pour les projets spéciaux.

Concept
Concept unique

Un assemblage EZ maintient l'intégrité de la canalisation tout en procurant une solution facile à installer, facile à utiliser et facile à adapter. Le concept à encerclement coulé complet en fonte ductile, la vanne à coin résistante et à accès étroit, la vanne d'isolement intégral et le chapeau de vanne amovible procurent des options de fonctionnement à choisir sur le terrain.

Polyvalence
Un système, deux fonctions

La caractéristique du chapeau de vanne « À prendre ou à laisser »[SM] procure la polyvalence pour insérer une vanne permanente, de haute qualité ou pour utiliser temporairement l'EZ comme robinet d'arrêt économique à une seule excavation.

Environnement
Une seule excavation et un profil bas

L'EZ s'installe sous pression et en une seule excavation, éliminant ainsi les excavations multiples si coûteuses. Le délai d'installation plus rapide économise des heures-homme tout en évitant les interruptions résidentielles et commerciales pour votre système.

En comparaison avec les équipements de robinets d'arrêt traditionnels, le concept à profil bas du EZ permet habituellement de simplement installer une plaque de recouvrement par-dessus, maintenant le déplacement de la circulation plutôt que de nécessiter un détour de contournement et les coûts de surveillance.

llation rapide et fiable

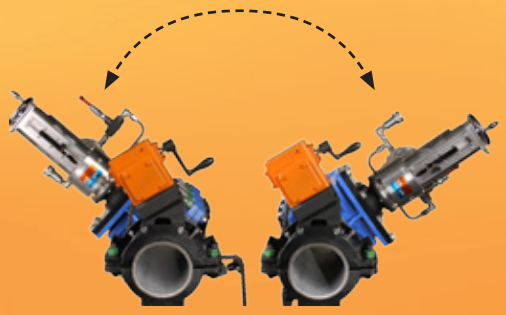

Tout en maintenant la pression dans la canalisation du système, fraiser une fente de 1-5/8 pouce sur une trajectoire de 120°

Note: la fente est normalement coupée afin de fournir un alignement vertical à la vanne, mais l'installateur peur décider toute autre position désirée.

Retirer la tête de fraisage, fermer la vanne d'isolement, puis remplacer l'outil de fraisage avec le chapeau de vanne; retirer l'assemblage de contrôle rotationnel et resserrer les fixations de pièces coulées avec les couples de serrage finals.

Ouvrir la vanne d'isolement et faire fonctionner la vanne EZ[MC] selon les besoins.
Pour les applications de robinet d'arrêt: Remplacer le chapeau de vanne avec une bride pleine en utilisant la vanne d'isolement

La Technologie EZ[MC]

Le robinet-valve RW breveté s'alimente à travers la tuberculation, sans enfoncement accumulant les débris

« La 8e merveille du monde »

Nous ne l'avons pas mentionné en parlant de notre vanne EZ[MC], mais nous apprécions ce qu'un client a fait. Et il avait de bonnes raisons de se sentir confiant en regard du rendement de l'EZ[MC] performance. Sa municipalité en a grandement bénéficié –

- Délai d'installation de moins de 1 heure tout en maintenant la pression dans la canalisation
- Aucun ordre de faire bouillir l'eau à émettre
- Nul besoin de dé-chlorer ou de re-chlorer
- A pu éviter un arrêt de fonctionnement qui aurait pu toucher le tiers de la population de la ville
- Les restaurants, détaillants et commerces locaux n'ont pas subi de pertes
- La vanne installée respecte les normes AWWA sur les matériaux
- Procure un service nominal de 250 lb/po²
- Fonctionne avec un nombre de tours régulier
- La vanne EZ offre une Super portée de diam, ext. qui convient à la plupart des types de canalisations.

Pour un diam. ext. spécial, communiquer avec votre représentant AVT le plus près.

Pour les informations complètes sur les produits et services, communiquez avec votre représentant AVT, notre bureau principal ou visitez notre site Web à **www.avtfittings.com**.

Siège social
800 Busse Road
Elk Grove Village, IL 60007

Usine 2
12601 Homan Avenue
Blue Island, IL 60406

Advanced Valve Technologies, Inc.
877.489.4909
www.avtfittings.com

NSF Certified to NSF/ANSI 61

UL